MASCHIATRICE ELETTRICA A BRACCIO ARTICOLATO M2-M14 (M16)

VELOCITA REGOLABILE
DA 40 A 450 giri/min

SNIPER

VOLUMEC
mechanical innovations

SNIPER 400

Capacità di maschiatura su acciaio
M2 - M14 (M16 Al.)

Velocità Regolabile
40-450 giri/min.

Coppia Max
39 Nm

Mandrino
Ø 19 mm (GR1)

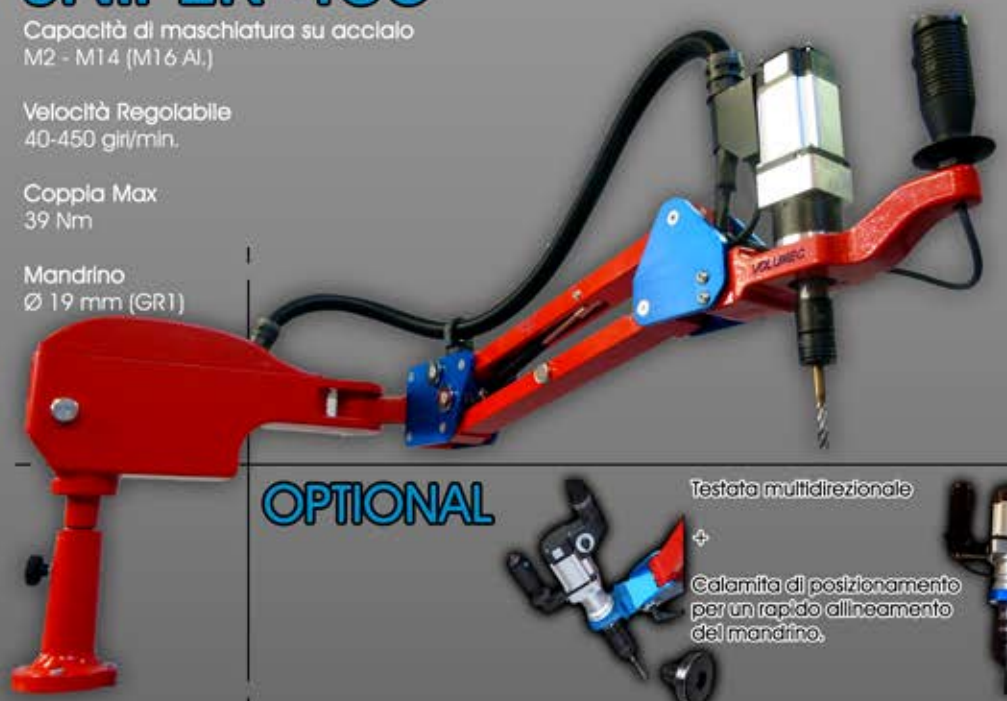

OPTIONAL

Testata multidirezionale

+

Calamita di posizionamento per un rapido allineamento del mandrino.

Sensore di profondità con inversione automatica

ACCESSORI

Porta utensili a cambio rapido con o senza frizione regolabile M2-M16 GR1

Portafiliere per la maschiatura esterna

Banco 800 x 600 mm H =830 mm con cave a T per fissaggio

Spessore piano di lavoro 30 mm
Peso 150 Kg

Mandrino porta punte e svasatori da (1 a 13 mm) per forare, svasare, avvitare.

Carrello porta maschiatrice con ruote e freno, completo di ripiano porta bussole 850 x 750 mm H= 870 mm

Peso: 65 kg

DESCRIZIONE

- Sistema a braccio articolato bilanciato, interamente in alluminio speciale che garantisce un allineamento sui fori veloce e preciso.
- Motore Brushless da 400 W (220 V) completamente integrato nel braccio con alte prestazioni, minima rumorosità e bassi consumi.
- Ampia regolazione della velocità di maschiatura senza l'ausilio di moduli
- Massima velocità antioraria per una rapida uscita dell' utensile.
- Braccio articolato con bilanciamento regolabile
- Possibilità di filettare fori cechi e passanti grazie alle frizioni registrabili.

AREA DI LAVORO

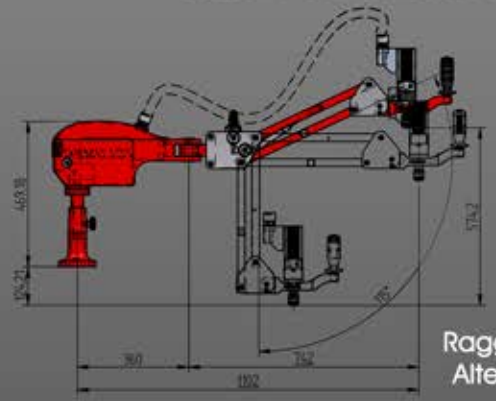

Raggio 1102 mm
Altezza 574 mm

VOLUMEC
mechanical innovations

Volumec - Via Cal della Madonna 54/D
31010 Farra di Soligo (TV) - ITALY
Phone +39 0438 900299 - Fax +39 0438 189651
ww.volumec.it - info@volumec.it